Commerciante

589 3689 printed in Germany

## Vendite Italia

**REMA TIP TOP ITALIA SRL**
Tel: +39 – 0522 – 1685.350
Fax: +39 – 0522 – 1685.359
E-Mail: info@rema-tiptop.it
www.rema-tiptop.it/bike

**PREMA ITALIA SRL**
Via della Costituzione 61
42015 Correggio (RE) - ITALY
Tel : +39 - 0522 – 643.140 / 0522 - 16.85.140
Fax : +39 - 0522 – 015.155
Mobile/Cell.: +39 - 340 72 22 525
E-mail: daniel.schoen@prema-products.it
Web: www.prema-products.it

*Es gelten unsere allgemeinen Geschäftsbedingungen in ihrer jeweils gültigen Fassung. Angebot solange Vorrat reicht. Druckfehler, Irrtümer und Änderungen vorbehalten. Abbildungen können von Artikeln abweichen. Alle Preise zzgl. der gesetzlichen Mehrwertsteuer.*

# Tutto il necessario per le 2 ruote

**REMA TIP TOP ITALIA SRL**
Tel: +39 – 0522 – 1685.350
Fax: +39 – 0522 – 1685.359
E-Mail: info@rema-tiptop.it
www.rema-tiptop.it/bike

REPAIR
MAINTENANCE
SERVICE

FIND US ON

REMA
TIP TOP
TT06
MOUNTAIN BIKE
Schlauch-Reparatur-Set
Puncture Repair kit
Nécessaire de réparation
Made in Germany
ORIGINAL TIP TOP
VULCANISATION

| | |
|---|---|
| Materiale per riparazioni | 4 - 5 |
| Sigillanti | 6 |
| Set Riparazioni | 7 |
| Espositore per due ruote | 8 |
| Trattamento due ruote | 9 - 14 |
| Compressori | 15 |
| Accessori per aria compressa | 16-18 |
| Accessori per officine | 19 |
| Pulizia e Trattamento Prodotti chimici | 20 |
| Arredamento officina (armadi, banchi da lavoro, morsa) | 21 |
| Arredamento officina (pannelli forati) | 22-23 |
| Rep & Air Bike | 24-25 |
| Tappetini per ambienti da lavoro Ergolastec | 26 |

# MATERIALE PER RIPARAZIONI

## Rappezzi per camera d'aria, con bordatura rossa

**Per la riparazione di camere d'aria di biciclette, motociclette ed autovetture**

I rappezzi per camere d'aria TIP TOP a doppia dentatura consentono una perfetta adesione e creano una vulcanizzazione al 100%. Durante il gonfiaggio della camera d'aria la struttura centrale del corpo si distende in modo uniforme, grazie alla sua forma a più strati e scanalata, senza formare bordature tra il rappezzo e la camera d'aria stessa.

| N°Art. | Descrizione | Dimensioni(mm) | Qtà | BICI | MOTO | AUTO |
|---|---|---|---|---|---|---|
| 500 0012 | Rappezzi per camera d'aria F0 | Diametro 16 mm | 5 x 100 | • | | |
| 500 0029 | Rappezzi per camera d'aria F1 | Diametro 25 mm | 5 x 100 | • | | |
| 500 0191 | Rappezzi per camera d'aria F2 | 50 mm x 25 mm | 6 x 100 | • | | |
| 500 0036 | Rappezzi per camera d'aria N° 0 | Diametro 30 mm | 6 x 100 | • | • | • |
| 500 0043 | Rappezzi per camera d'aria N° 1 | Diametro 35 mm | 6 x 30 | • | • | • |
| 500 0050 | Rappezzi per camera d'aria N° 2 | Diametro 45 mm | 6 x 30 | | • | • |
| 500 0201 | Rappezzi per camera d'aria N° 7 | 74 mm x 37 mm | 6 x 30 | | • | |

## Assortimento TT 01

**La base per le riparazioni di biciclette**

| N°. Art. | Descrizione | Qtà |
|---|---|---|
| 506 0007 | Assortimento TT 01 (Tour) | 36 |
| 506 4003 | Assortimento TT 01 (Tour) con clip fai da te | 10 |
| Contenuto: | 4 Rappezzi Gr. F1<br>1 Rappezzo Gr. F2<br>1 Liquido vulcanizzante t 3 gr.<br>1 Tubo per valvola<br>1 Carta vetra<br>1 Libretto d' istruzioni | |

## Assortimento TT 02

**Articolo che va ruba tra i kit per riparazioni forature**

| N°. Art. | Descrizione | Qtà |
|---|---|---|
| 506 0100 | Assortimento TT 02 (Touring) | 24 |
| 506 4106 | Assort. TT 02 (Touring) con clip fai da te | 10 |
| 507 9892 | Assortimento TT 02 (Touring) in dispenser da bancone | 20 |
| 506 9163 | Assortimento TT 02 (Touring) in versione scatoletta in metallo, in puro stile "anni 50" | 1 |
| | Contenuto:<br>6 Rappezzi Gr. F1<br>1 Rappezzo Gr. F2<br>1 Liquido vulcanizzante 5 gr.<br>1 Carta vetra<br>1 Tubo per valvola | |

# MATERIALE PER RIPARAZIONI

## Assortimento TT 04

**Assortimento speciale con rappezzi extra sottili per ruote da corsa professionali**

| *N°. Art.* | *Descrizione* | *Qtà* |
|---|---|---|
| 506 0045 | Assortimento TT 04 (Sport) | 36 |
| 506 4003 | Assortimento TT 04 (Sport) con clip fai da te | 10 |
| | Contenuto: | |
| | 4 Rappezzi Gr. FO | |
| | 1 Rappezzo F1 | |
| | 1 Rappezzo ovale | |
| | 1 Liquido vulcanizzante 3 gr. | |
| | 1 Carta vetra | |

## Assortimento TT 05

**Kit di soccorso da viaggio per tutti i ciclisti di ATB e MTB**

| *N°. Art.* | *Descrizione* | *Qtà* |
|---|---|---|
| 506 0193 | Assortimento TT 05 (MTB) | 36 |
| 506 4199 | Assortimento TT 05 (MTB) con clip fai da te | 10 |
| | Contenuto: | |
| | 2 Rappezzi Gr. F1 — 1 Rappezzo tondo | |
| | 1 Rappezzo Gr. F2 — 1 Liquido vulcanizzante 5 gr. | |
| | 1 Rappezzo Gr. 0 — 2 Leve di montaggio | |
| | 1 Carta vetra | |

## Assortimento TT 06

**Confezione lusso**

| *N°. Art.* | *Descrizione* | *Qtà* |
|---|---|---|
| 506 0605 | Assortimento TT 06 (MTB) | 10 |
| 506 4199 | Assortimento TT 06 (MTB) con clip fai da te | 10 |
| | Contenuto: | |
| | 2 Rappezzi Gr. F1 — 1 Adattatore Cartucce C02 | |
| | 2 Rappezzi Gr. F2 — 1 Liquido vulcanizzante 5 gr. | |
| | 2 Rappezzi Gr. 1 — 1 Valvola di sfiato rapida | |
| | 1 Carta vetra — 1 Inserto valvola | |
| | 2 Leve di montaggio — 1 Dado per raccordi | |
| | 2 Cartucce C02 — 1 Adattatore valvola | |
| | 1 Adattatore | |

## Assortimento TT 10

**Ideale per scooter, ciclomotori, cancellerei vespe, sono sempre scooter**

| *N°. Art.* | *Descrizione* | *Qtà* |
|---|---|---|
| 506 0703 | Assortimento TT 10 (Moto) | 24 |
| 506 4209 | Assortimento TT 10 (Moto) con clip fai da te | 10 |
| | Contenuto: | |
| | 4 Rappezzi Gr. 0 — 1 Carta vetra | |
| | 1 Rappezzo Gr. 7 | |
| | 1 Liquido vulcanizzante 5 gr. | |

## Mastice vulcanizzante

**Per il trattamento di camere d'aria, di rappezzi per valvole e di valvole con base in gomma. La soluzione non contiene né CFC né aromatici.**

| *N°. Art.* | *Descrizione* | | *Qtà* |
|---|---|---|---|
| 505 9025 | Liquido vulcanizzante | Tubetto 3 gr. | 10 |
| 505 9032 | Liquido vulcanizzante | Tubetto 5 gr. | 50 |
| 505 9056 | Liquido vulcanizzante | Tubetto 10 gr. | 50 |
| 505 9128 | Liquido vulcanizzante | Tubetto 25 gr. | 50 |
| 505 9142 | Liquido vulcanizzante | Tubetto 50 gr. | 25 |
| 505 9159 | Liquido vulcanizzante | Lattina da 70 gr. (1) | 25 |
| 505 9197 | Liquido vulcanizzante | Lattina da 175 gr. (1) | 25 |
| 505 0196 | Liquido vulcanizzante | Lattina da 175 gr. | 25 |
| 505 9245 | Liquido vulcanizzante | Lattina da 500 gr. (1) + pennello | 10 |

## REP & AIR Tubeless

**Per moto con pneumatici tubeless**
Per sigillare forature agli pneumatici senza operazioni di smontaggio dai cerchioni. INDICAZIONI DI SICUREZZA: Dopo max. 400 km (ad una velocità max. di 60 km/h) è assolutamente necessario far controllare gli pneumatici ed eventualmente sostituirli.

| N°. Art. | Descrizione | Qtà |
|---|---|---|
| 506 0351 | REP & AIR Moto Tubeless<br>Questo set è da anni fornito di serie dai produttori di moto tedeschi. Con cartucce per un semplice e rapido gonfiaggio dopo la riparazione.<br>Contenuto:<br>3 SUPER SEALASTIC — 1 Gessetto<br>1 SPECIAL CEMENT — 3 Cartucce C02 da 16 gr.<br>1 FAST DRY 4 gr. — 1 Adattatore cartucce<br>1 SPECIAL CEMENT — 1 Patronen-Kälteschutz<br>1 Punteruolo — 1 Cartuccia antigelo<br>1 Coltello pieghevole — 1 Libretto d'istruzioni | 5 |

| N°. Art. | Descrizione | Qtà |
|---|---|---|
| 506 0351 | REP & AIR Moto Tubeless con clip fai da te | 5 |
| 510 3036 | Materiale per le riparazioni-Ricarica | 5 |

## Mastice TT SEAL

**Previene le avarie sia agli pneumatici con camera d'aria sia a quelli tubeless.**
Il sigillante preventivo per pneumatici con camera d'aria e Tubeless. Evita costi aggiuntivi dovuti al guasto di veicoli o strumenti costosi, come ad esempio i tagliaerba. Riduce il pericolo di danni agli pneumatici causati da perdite d'aria lente, come spesso succede nel caso di piccole forature. Sigilla da sé in corsa, piccoli danni al battistrada. Conserva la sua efficacia per tutta la durata dell'utilizzo dello pneumatico. La sua azione non compromette né le riparazioni già presenti allo pneumatico tantomeno quelle ancora da effettuare. Efficacia approvata fino ad una velocità massima di 80 km/h. Sul prodotto vi sono indicate le specifiche relative ai quantitativi di riempimento in base alla grandezza dello pneumatico. Ha un effetto anticorrosivo per cerchioni e le parti in metallo. Senza CFC e aromatici. Il tubo adattatore è incluso.

| N°. Art. | Descrizione | Contenuto | Qtà |
|---|---|---|---|
| 593 1239 | TT SEAL con clip fai da te (espositore) | Tubetto da 250 ml | 12 |
| 593 1291 | TT SEAL con clip fai da te | Tubetto da 250 ml | 5 |
| 593 2670 | TT SEAL | 1 Bottiglia da 1 L | 10 |

## Spray TIP TOP per bici: riparazione d'emergenza forature

**Per la riparazione di piccole forature sulla superficie del battistrada di pneumatici da bicicletta con camera d'aria.**
Per tutti i tipi di pneumatici da bicicletta con camera d'aria o tubeless. Adatto per tutte le valvole, Regina, Presta, Schrader e Dunlop. Da non utilizzare su camere d'aria lacerate, sui profili, o su pneumatici usciti dal cerchione.

| N°. Art. | Descrizione | Contenuto | Qtà |
|---|---|---|---|
| 593 2230 | Spray TIP TOP per bici: Riparazione forature d'emergenza | Spray da 75 ml | 20 |

## Confezione rappezzi universali

**Per articoli di gomma come: camere d'aria di biciclette, stivali in gomma ecc. Materiale per riparazioni CAMPLAST per articoli quali ad esempio in PVC morbido ecc.**

| *N°. Art.* | *Descrizione* | *Qtà* |
|---|---|---|
| 552 4196 | Confezione rappezzi universali | 10 |
| 552 3197 | Confezione rappezzi universali con clip fai da te | 10 |
| | Contenuto: | |
| | 3 Rappezzi Gr. 1 | |
| | 3 Rappezzi Gr. 2 | |
| | 1 Rappezzo Gr. 7 | |
| | 1 Tubetto liquido vulcanizzante da 5 gr. | |
| | 1 Libretto d'istruzioni per articoli di gomma | |
| | 2 Rappezzi CAMPLAST Gr. 1 | |
| | 2 Rappezzi CAMPLAST Gr. 2 | |
| | 1 Rappezzi CAMPLAST Gr. 7 | |
| | 1 Cemento CAMPLAST 6 gr. | |
| | 2 Fogli di carta vetra | |
| | 1 Libretto d'istruzioni CAMPLAST | |

## Assortimento CAMPLAST

**Kit per le riparazioni di piccole fenditure su tende e su superfici di altri articoli outdoor come PVC, PU o tessuti. Può essere inoltre utilizzato per impermeabilizzare zone di tessuti in PU. Per il trattamento di rappezzi CAMPLAST e per l'incollaggio di PVC morbidi o altri tessuti come quelli delle tende da sole. Le parti fissate con il mastice CAMPLAST mantengono la loro resistenza fino a ad una temperatura di 60°C a seconda del carico. Non contiene CFC e solventi profumati. Conservare in luogo fresco ed asciutto.**

| *N°. Art.* | *Descrizione* | *Colore* | *Qtà* |
|---|---|---|---|
| 552 3001 | 1 Assortimento CAMPLAST | Trasparente | 24 |
| 552 4000 | 1 Assortimento CAMPLAST (1) | Trasparente | 10 |
| 552 3063 | 1 Assortimento CAMPLAST (Dispenser da bancone) | Trasparente | 20 |
| | Contenuto: | | |
| | 2 Rappezzi 35 mm ø | | |
| | 1 Rappezzo 45 mm ø | | |
| | 1 Rappezzo 73 x 38 mm | | |
| | 1 Tubetto di mastice CAMPLAST da 6 gr. | | |
| | 1 Carta vetra, 1 Libretto d'istruzioni | | |
| | (1) – con clip fai da te | | |

| *N°. Art.* | *Descrizione* | *Colore* | *Qtà* |
|---|---|---|---|
| 552 3207 | 3 Assortimento CAMPLAST | Trasparente | 10 |
| 552 4206 | 3 Assortimento CAMPLAST (1) | Trasparente | 10 |
| | Contenuto: | | |
| | 3 Rappezzi 35 mm ø | | |
| | 3 Rappezzi 45 mm ø | | |
| | 3 Rappezzi 73 x 38 mm | | |
| | 2 Tubetti di mastice CAMPLAST da 12 gr. | | |
| | 1 Carta vetra | | |
| | 1 Libretto d'istruzioni | | |
| | (1) = con clip fai da te | | |

# ESPOSITORE PER ARTICOLI 2 RUOTE

*Dimensioni:*
*550 x 450 x 2000 mm Espositore*
*500 x 700 mm Pannello forato*
*500 x 200 mm Ripiano*
*500 x 250 mm Ripiano*
*500 x 300 mm Ripiano*

## REMA TIP TOP
## Espositore per prodotti 2 ruote

- **Espositore di alta qualità verniciato**
- **Ottima presentazione dei prodotti a livello visivo**
- **Poco ingombrante e semplice da montare**

Espositore poco ingombrante, adatto per negozi specializzati in articoli per 2 ruote. L'espositore è verniciato e realizzato con materiali di alta qualità. Grazie al suo sistema di montaggio compatto è possibile collocarlo ovunque in quasi tutti i punti vendita.La parte superiore dell'espositore risulta leggermente convessa, dispone di una parete in lamiera forata, di tre ripiani e 30 passanti. Viene consegnato in un'unica soluzione. Semplice da montare.

**Proposta di combinazione e presentazione dei prodotti non vincolante:**

| *N° Art.* | *Descrizione* | *Qtà* |
|---|---|---|
| 593 1100 | Espositore per articoli trattamento due ruote | 1 |
| | Proposta combinazione prodotti: | |
| | 505 4037 MASTICE VULCANIZZANTEda 5 gr. (1) | 10 |
| | 505 4051 MASTICE VULCANIZZANTE da 10 gr.(1) | 10 |
| | 506 4003 ASSORTIMENTO TT 01 (1) | 10 |
| | 506 4010 REP. AIR BIKE (1) | 10 |
| | 506 4041 ASSORTIMENTO TT 04 (1) | 10 |
| | 506 4106 ASSORTIMENTO TT 02 (1) | 10 |
| | 506 4113 RAPPEZZI A STRISCE TT 02 (1) | 10 |
| | 506 4199 ASSORTIMENTO TT 05 (1) | 10 |
| | 506 4601 ASSORTIMENTO TT 06 (1) | 10 |
| | 552 3197 SCATOLETTA RAPPEZZI UNIVERSALI | 10 |
| | 562 0629 2 VALVOLE A SFIATO RAPIDO 2 DADI | 10 |
| | 562 0636 0636 2 VALVOLE A SFIATO RAPIDO (1) | 10 |
| | 562 0650 ASSORTIMENTO VALVOLE PER AUTO E MTB (1) | 10 |
| | 562 6018 6018 DADO RIDUTTORE BICI/AUTO (1) | 10 |
| | 562 6032 RED.NIPP (1) | 10 |
| | 593 1064 OLIO SPRAY DA 250 ML | 12 |
| | 593 1088 LIQUIDO SPECIALE BICI | 20 |
| | 593 1095 SILICONE SPRAY 250ML | 12 |
| | 593 1136 SPRAY PER CATENE 250 ML | 12 |
| | 593 1150 SPRAY PER CATENE 75 ML | 20 |
| | 593 1167 BRILLANTANTE GLOSS SPRAY 250 ML | 12 |
| | 593 1181 LAVACATENA 250ML | 8 |
| | 593 1198 LAVACATENA 1 LITRO | 3 |
| | 593 1208 TIP-TOP BIKE CLEANER IN.500ML | 10 |
| | 593 1291 TT-SEAL 250ML CONFEZ. NEUTRA | 5 |
| | 593 1800 NANO-BIKE-POLISH 50 ML | 12 |
| | 593 1810 LUBRIFICANTE NANO PER CATENA 50 ML | 12 |
| | 593 2230 SPRAY PER BICI RIPARAZIONE FORATURE D'EMERGENZA 75ML | 20 |
| | 593 2255 TT-CLEAN UP ESPOSITORE DA BANCO. (20 Pz.) | 1 |
| | 593 2720 ATTREZZO LAVACATENE TT | 3 |
| | 593 2730 SPRAY LAVACATENE TT 250ML | 12 |
| | 596 4220 3 LEVE DI MONTAGGIO (1) | 10 |
| | 596 4426 CARTUCCE CO2 16GR. 2PZ. | 10 |
| | (1) = con clip fai da te | |

# PRODOTTI PER TRATTAMENTO 2 RUOTE

## Lubrificante per trattamento e manutenzione

**Per tutti i tipi di trattamento e di lubrificazione delle due ruote**

- Prodotto per la cura ideale delle forcelle ammortizzate
- Per tutte le necessità di lubrificazione e di protezione delle biciclette
- Forma una pellicola protettiva su tutte le parti in movimento in modo particolare per il mantenimento invernale
- Massima penetrazione per una lubrificazione profonda
- Antiumidità e anticorrosivo

| N° Art. | Descrizione | Contenuto | Qtà |
|---|---|---|---|
| 593 1064 | Lubrificante Spray trattamento e manutenzione | 250 ml | 1 |

## Pulitore per le due ruote

**Per eliminare residui di olio, grasso e sporco da inquinamento stradale su tutte le parti in alluminio, sulle cromature e sull'acciaio.**

- Trattamento gentile, la soluzione non contiene acidi aggressivi per le superfici
- Le sostanze per la pulizia sono al 90% biodegradabili
- Delicato sulle superfici

| N° Art. | Descrizione | Contenuto | Qtà |
|---|---|---|---|
| 593 1208 | Pulitore per le due ruote | 500 ml | 1 |
| 593 1222 | Pulitore per le due ruote | 10 Liter | 1 |

## Brillantante Spray

**Adatto per il mantenimento delle parti in metallo in un'unica soluzione**

- Effetto 2 in 1
- Anticorrosivo
- Dona brillantezza e ne garantisce una lunga durata

| N° Art. | Descrizione | Contenuto | Qtà |
|---|---|---|---|
| 593 1167 | Gloss Spray | 250 ml | 1 |

## Cera protettiva

**Adatto per i telai delle biciclette e di tutte le parti in movimento. Dona un effetto brillante dopo la pulizia.**

- Grazie allo strato sottile di cera che si viene a formare resiste bene allo sporco.
- Anticorrosivo
- Mantiene brillantezza

| N° Art. | Descrizione | Contenuto | Qtà |
|---|---|---|---|
| 593 1143 | Cera protettiva spray | 250 ml | 1 |

## Spray al silicone

**Impedisce l'incrostamento dovuto allo sporco. Adatto per lucidare le parti in gomma, in materiale plastico e quelle cromate.**

- Resistente allo sporco
- Antistatico, non unge
- Incolore e inodore

| N° Art. | Descrizione | Contenuto | Qtà |
|---|---|---|---|
| 593 1095 | Spray al silicone | 250 ml | 1 |

## NANO Clean & Polish

**Zone d'impiego: superfici verniciate, materiale plastico, Acciaio, alluminio.**

- Effetto a lunga durata sulle superfici verniciate, parti in plastica, alluminio e acciaio inox
- Resistente allo sporco

| N° Art. | Descrizione | Contenuto | Qtà |
|---|---|---|---|
| 593 1800 | NANO Clean & Polish | 50 ml | 1 |

## Spray lavacatena
## TOP CHAIN WASHER

**Meccanismo innovativo per lavare le catene**

- Struttura rivoluzionaria
- Economico ed efficace
- Veloce e maneggevole
- Ricarica per spray lavacatene

| N° Art. | Descrizione | Contenuto | Qtà |
|---|---|---|---|
| 593 2720 | TOP CHAIN WASHER<br>Blister con clip fai da te<br>(incl. spray lavacatene 593 2730) | 250 ml | 1 |
| 593 2730 | Spray lavacatena | 250 ml | 1 |

## Lavacatene

**Per la pulizia di catene di trasmissione, corone e pignoni**

- Non danneggia le guarnizioni e gli o-rings
- Agisce come anticorrosivo provvisorio
- Garantisce una pulizia accurata

| N° Art. | Descrizione | Contenuto | Qtà |
|---|---|---|---|
| 593 1181 | Lavacatene | Lattina da 250 ml | 1 |
| 593 1198 | Lavacatene | Lattina da 1000 ml | 1 |

## NANO DIAMANT Trattamento per catene

**Trattamento professionale per catene**

- Lubrificante per catene per massime prestazioni grazie alla nano-tecnologia
- Lubrificante a lunga durata
- Antiusura/anticorrosivo
- Migliora la scorrevolezza riducendo gli attriti
- Grazie alla temperatura operativa da -20°C fino a +200°C, a catena e gli o-rings rimangono lubrificati con qualsiasi clima

| N° Art. | Descrizione | Contenuto | Qtà |
|---|---|---|---|
| 593 2290 | Spray per catene NANO | Spray da 125 ml | 1 |
| 593 1810 | NANO Kettenöl | Bottiglia da 50 ml | 1 |

## Spray per catene

**Un classico per il trattamento della catena**

- Pellicola lubrificante a base di oli minerali chiusa
- Massimo scorrimento, massima lubrificazione ed adesione
- Protegge dall'umidità, anticorrosivo e antiusura
- Prodotto affidabile anche in caso di alterazioni della temperatura

| N° Art. | Descrizione | Contenuto | Qtà |
|---|---|---|---|
| 593 1136 | Spray per catene | 250 ml | 1 |
| 593 1150 | Spray per catene | 75 ml | 1 |

## Special Bike Fluid

- Sblocca agevolmente i cavi dei freni o del cambio
- Funge da trattamento per le parti in acciaio, alluminio e per quelle cromate
- Garantisce un elevato effetto di scorrimento
- Protegge le serrature dei lucchetti
- Garantisce un effetto anticorrosivo provvisorio

| N° Art. | Descrizione | Contenuto | Qtà |
|---|---|---|---|
| 593 1088 | Special Bike Fluid<br>Confezione espositore da banco | 50 ml | 20 |

# I love my ...
## CAVALLETTI DI MONTAGGIO BICI

**La stampa dice:**
" Ai fini di equipaggiare al meglio le officine per biciclette elettriche, abbiamo proposto un cavalletto di montaggio per bici TIP TOP.
In questo modo le bici elettriche possono essere fissate in modo sicuro grazie al fissaggio a tre punti. È un sistema che permette di effettuare riparazioni su biciclette di un certo peso. L'azionamento pneumatico solleva fino a 35 kg è semplice e geniale e non danneggia la schiena.
Il cavalletto non è particolarmente economico, ma acquista un valore aggiunto se se ne fa un utilizzo frequente!"

*Sebastian Böhm*
*Redattore di Velo Total*
*Direttore di reparto Test & Technik*

## UNA NOVITÀ PER LE OFFICINE
### Cavalletto di montaggio pneumatico per bici

**Questo nuovo cavalletto di montaggio REMA TIP TOP facilita il sollevamento delle biciclette grazie ad un dispositivo di sollevamento pneumatico.**

**Addirittura le bici elettriche, che hanno un peso di oltre 30 kg, possono essere portate facilmente all'altezza di lavoro desiderata. Il posizionamento angolare permette una torsione della ruota fissata di ca. 160 gradi. Il cavalletto di montaggio è dotato di un sistema a 3 punti di fissaggio (vedi sotto), per poter fissare delicatamente differenti forme e materiali di telai come l'alluminio o il carbonio, senza provocare danni.**
**Il cavalletto di montaggio può essere fissato con 4 viti direttamente al pavimento o alla piattaforma di metallo (accessorio opzionale).**

- **Solleva fino a 35 kg**

| *N° Art.* | *Descrizione* | |
|---|---|---|
| 589 4994 | Cavalletto di montaggio pneumatico | |
| | *Accessori opzionali:* | |
| | *589 4738* | *Piattaforma* |
| | *589 4739* | *Set da 3 mandrini di ricambio* |
| | *589 4997* | *Braccio orientabile con morsetto* |
| ***Dimensioni:*** | | |
| Lunghezza x Altezza x Larghezza: | | 660 x 1720 x 540mm |
| Peso: | | 45 kg |
| Carico max: | | 35 kg |

# CAVALLETTO DI MONTAGGIO

## Cavalletto di montaggio meccanico

**Questo nuovo cavalletto di montaggio REMA TIP TOP facilita il sollevamento di biciclette grazie ad un dispositivo di sollevamento meccanico. Addirittura le bici elettriche, che hanno un peso di oltre 30 kg, possono essere portate facilmente all'altezza di lavoro desiderata.**
**Il cavalletto di montaggio è dotato di un sistema a 3 punti di fissaggio, per poter fissare delicatamente differenti forme e materiali di telai come l'alluminio o il carbonio, senza provocare danni.**
**È inoltre dotato di un dispositivo anticaduta, in modo da evitare una caduta improvvisa della ruota.**

- **Il posizionamento angolare permette una torsione della ruota fissata di ca. 160 gradi.**
- **Il cavalletto di montaggio può essere fissato con 4 viti direttamente al pavimento o alla plattaforma di metallo (accessorio opzionale).**
- **Solleva fino a 35 kg**

| *N° Art.* | *Descrizione* | |
|---|---|---|
| 589 4736 | Cavalletto di montaggio meccanico | |
| | *Accessori opzionali:* | |
| | *589 4738* | *Piattaforma* |
| | *589 4739* | *Set da 3 mandrini di ricambio* |
| | *589 4997* | *Braccio orientabile con morsetto* |
| ***Dimensioni*** | | |
| Lunghezza x Altezza x Larghezza | | 660 x 1520 x 500mm |
| Peso: | | 53 kg |
| Carico max: | | 35 kg |

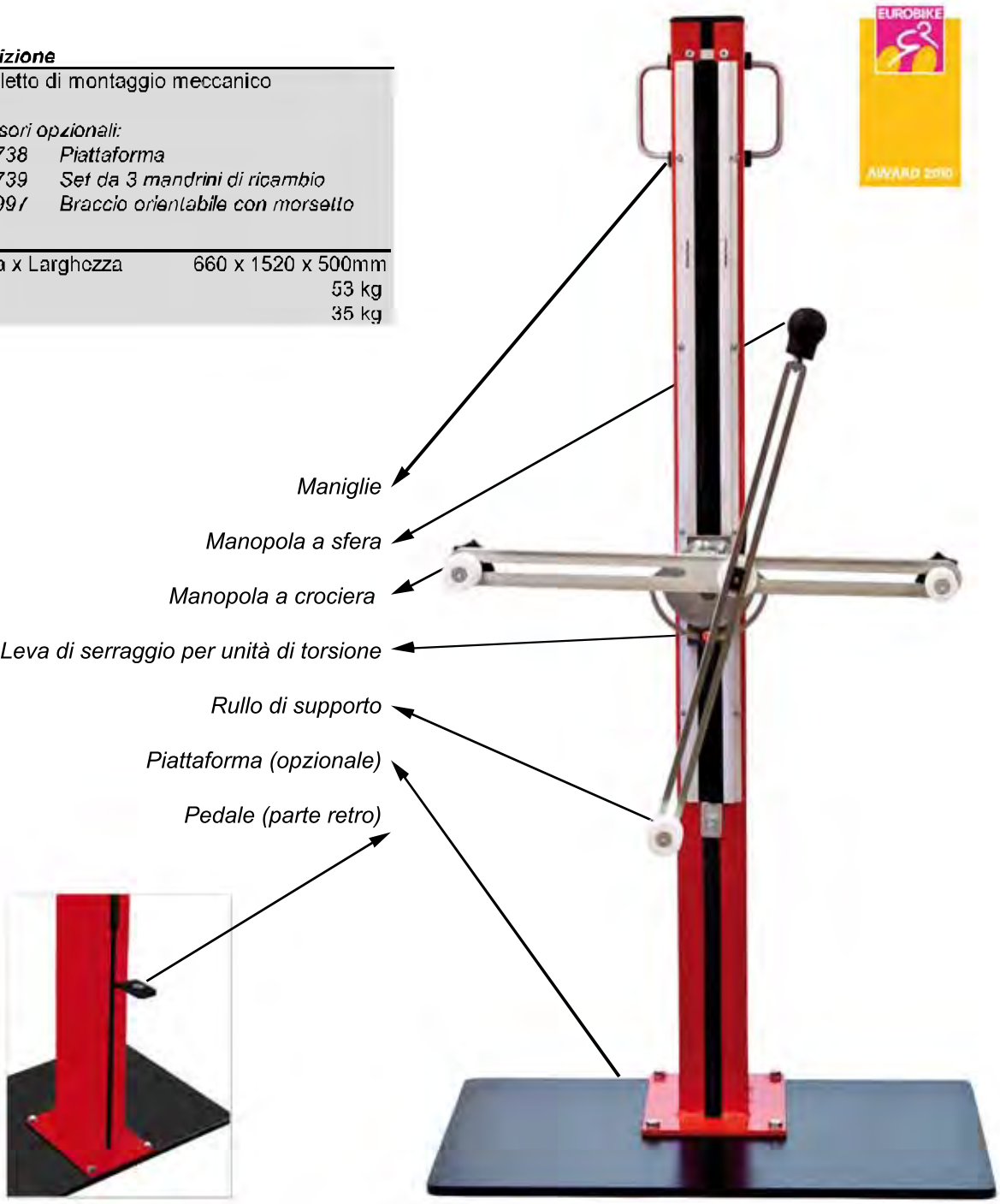

## Cavalletto di montaggio in alluminio

**Questo nuovo cavalletto di montaggio è dotato di un sistema a 3 punti di fissaggio, per poter fissare delicatamente differenti forme e materiali di telai come l'alluminio o il carbonio e senza provocare danni.**

- **Il posizionamento angolare permette una torsione della ruota fissata di ca.160 gradi.**
- **possibile regolare l'altezza di lavoro desiderata già prima del fissaggio della ruota posizionandola ad un'altezza di ca. 170 cm, in modo da garantire sempre una posizione di lavoro adatta.**
- **Il cavalletto di montaggio può essere fissato con 4 viti direttamente al pavimento o alla piattaforma di metallo (accessorio opzionale), Resistente fino a 35 kg.**

| ***N° Art.*** | ***Descrizione*** |
|---|---|
| 589 4737 | Cavalletto di montaggio meccanico |
| | *Accessori opzionali:* |
| | *589 4738 Piattaforma* |
| | *589 4739 Set da 3 mandrini di ricambio* |
| | *589 4848 Vaschetta porta accessori* |
| | *589 4997 Braccio orientabile con morsetto* |
| | *589 4998 Pannello di scorrimento per braccio orientabile aggiuntivo con morsetto* |
| | *589 4995 Braccio orientabile aggiuntivo per seconda zona lavoro (incl. Pannello di scorrimento)* |
| | *589 4996 Prolunga per piattforma per zona di lavoro aggiuntiva* |
| | *Zusatzarbeitsplatz* |

***Dimensioni:***

| | |
|---|---|
| Lunghezza x Altezza x Larghezza: | 660 x 1715 x 500mm |
| Peso: | 21 kg |
| Carico max: | 35 kg |

# SISTEMA A 3 PUNTI DI FISSAGGIO

## Sistema a 3 punti di fissaggio speciale con montaggio a muro

**Approfittate del nuovo montaggio a muro per ampliare la Vostra officina guadagnando spazio. Nel caso non doveste utilizzare il sistema di montaggio a muro per lungo tempo, è possibile svitare la base d'appoggio con solo una vite.**

**Impiegabile anche al di fuori del Vostro spazio lavoro, come ad esempio "Service-Station" oppure come sistema "spazio fai da te".**

**Il sistema di montaggio REMA TIP TOP si adatta perfettamente anche a tutti coloro che hanno creato la propria officina per le due ruote a casa, in cantina o in garage.**

| *N° Art.* | *Descrizion* |
|---|---|
| 589 4725 | Sistema a 3 punti di fissaggio speciale con montaggio a muro<br><br>*Accessorio opzionale:*<br>589 4739 Set da 3 mandrini di ricambio |

*Accessorio opzionale*

## Sistema a 3 punti di montaggio speciale per cavalletti di montaggio a serraggio

**La soluzione ideale per tutti i supporti tradizionali a morsetto. Con l'ausilio dell'adattatore integrato potrete sostituire il Vostro vecchio cavalletto di montaggio con il nuovo sistema di serraggio a 3 punti!**

**Il sistema di serraggio a 3 punti è particolarmente adatto per telai delicati come quelli al carbonio o in alluminio, che potrebbero danneggiarsi tramite un tradizionale cavalletto di montaggio.**

**Il serraggio sicuro e senza danneggiamenti è garantito da 3 rullini in PVC i quali distribusicono la pressione.**

**Per telai con l'attacco profondo o con il doppio tubo vi è un elemento aggiuntivo intercambiabile: un puntale in acciaio con un rivestimento in gomma, che a seconda delle esigenze può essere ordinato separatamente.**

| *N° Art.* | *Descrizione* |
|---|---|
| 589 4726 | Sistema a 3 punti di montaggio speciale per cavalletti di montaggio a serraggio<br><br>*Accessorio opzionale:*<br>589 4739 Set da 3 mandrini di ricambio |

# ACCESSORI OPZIONALI

## Basamento da terra per cavalletti di montaggio

**Funge da piattaforma stabile quando il cavalletto non può essere fissato direttamente al pavimento.**

| *N° Art.* | *Descrizione* | *Qtà* |
|---|---|---|
| 589 4738 | Basamento da terra per:<br>art. 589 4736 , art. 589 4737, art. 589 4994<br>*Dati tecnici::*<br>Dimensioni: 750 x 500 x 25 mm<br>Peso: ca. 45 kg | 1 |

*Rulli di supporto*

## Set da 3 mandrini di ricambio

**Nel caso in cui, per motivi di spazio, alcune forme di telaio non consentano il fissaggio con i rulli di supporto montati, è possibile sostituire le rotelline con i morsetti rivestiti in gomma.**

| *N° Art.* | *Descrizione* | *Qtà* |
|---|---|---|
| 589 4739 | Set da 3 mandrini di ricambio<br>impiegabile in tutti i sistemi a 3 punti di fissaggio | 1 |

## Vaschetta porta oggetti

**Pratico accessorio per il deposito di oggetti piccoli.**

| *N° Art.* | *Descrizione* | *Qtà* |
|---|---|---|
| 589 4848 | Vaschetta porta oggetti<br>*Accessorio per cavalletti in alluminio* | 1 |

## Braccio orientabile aggiuntivo

**Comodo braccio orientabile aggiuntivo per equipaggiare il cavalletto in alluminio 589 4737 nel caso di una seconda zona di lavoro.**

| *N° Art.* | *Descrizione* | *Qtà* |
|---|---|---|
| 589 4995 | Braccio orientabile aggiuntivo | 1 |

## Braccio orientabile aggiuntivo con morsetto

**Braccio orientabile aggiuntivo con morsetto regolabile, adatto per 589 4736,589 4737, 589 4994.**

| *N° Art.* | *Descrizione* | *Qtà* |
|---|---|---|
| 589 4997 | Braccio orientabile aggiuntivo | 1 |
| 589 4998 | ponte* per braccio orientabile aggiuntivo<br>*(* v' Utilizzabile per una zona lavoro aggiuntiva sul cavalletto di montaggio in alluminio n°.art.. 589 4737)* | |

## Ampliamento piattaforma *(nessuna immagine)*

**Per garantire una maggiore stabilità durante l'impiego del cavalletto in alluminio 589 4737 come doppia zona lavoro.**

| *N° Art.* | *Descrizione* | *Qtà* |
|---|---|---|
| 589 4996 | Allargamento del basamento da terra<br>*Dimesioni: 250 x 500mm* | 1 |

# CAVALLETTO DI MONTAGGIO

## Lavamani TOP CLEAN

Detergente per le mani cremoso, forte ma al tempo stesso non irrita la pelle. Elimina le impurità più resistenti come olio, grasso, catrame, resina, vernice, etc. Pulisce grazie a ingredienti non aggressivi ed è composto di fini particelle abrasive senza aggiunta di solventi organici. 100% senza sabbia, pertanto non ottura lo scarico. Più del 90% degli ingredienti sono biodegradabili.

| N° Art. | Descrizione | Contenuto | Qtà |
|---|---|---|---|
| 593 2001 | Hand Cleaner TOP CLEAN | Tubetto da 250 ml | 12 |
| 593 2018 | Hand Cleaner TOP CLEAN | Fusto da 5 kg | 8 |
| 593 2025 | Hand Cleaner TOP CLEAN | Fusto da 10 kg | 1 |
| 593 2063 | Erogatore a pompa TOP CLEAN | | 1 |
| 593 0412 | Hand Cleaner Erogatore STANDARD, universale | | 1 |

## Protezione mani SKIN PROTECT

Crema protettiva per la pelle, soluzione idrosolubile, di colore bianco, non grassa e senza silicone. La pelle viene ricoperta da una pellicola protettiva elastica. Particolarmente indicata per effettuare riparazioni al cambio, alla catena e agli altri componenti che sporcano particolarmente.

| N° Art. | Descrizione | Contenuto | Qtà |
|---|---|---|---|
| 593 2400 | SKIN PROTECT | 2000 ml | 1 |
| 593 2410 | SET SKIN PROTECT | Erogatore + 10 x 2000 ml | 1 |

## Handpflege SILK SKIN

Wasserunlösliche, schwach fettende Schutz- und Pflegecreme mit Bienenwachs. Hält die Haut geschmeidig und glatt.

| N° Art. | Descrizione | Contenuto | Qtà |
|---|---|---|---|
| 593 2440 | SILK SKIN | 2000 ml | 1 |
| 593 2450 | SILK SKIN SET | Spender + 10 x 2000 ml | 1 |

## Sapone cremoso REMA TIP TOP

- Ottimi risultati in un utilizzo normale
- Profumazione piacevole e non penetrante
- Erogatore pratico riutilizzabile
- Comodo da riempiere tramite la sostituzione del contenitore.

| N° Art. | Descrizione | Contenuto | Qtà |
|---|---|---|---|
| 593 0254 | Sapone cremoso TIP TOP | Bottiglia da 1000 ml | 1 |
| | *Accessori:* | | |
| 593 2551 | Pompa dosaggio per sapone crema | | 1 |
| 593 2537 | Erogatore da muro, per sapone | | 1 |

## CLEAN-UP

- REMA TIP TOP CLEAN-UP la pasta di pulizia mani da viaggio
- È possibile eliminare il grosso dello sporco in modo naturale e senza danneggiare la pelle.
- Spalmare semplicemente e strofinare senza bagnare

| N° Art. | Descrizione | Contenuto | Qtà |
|---|---|---|---|
| 593 2255 | Espositore da banco CLEAN UP | | 1 |
| | 1 Espositore da banco contiene 20 tubetti da 25 ml l'uno. | | 20 |

## Hand Cleaner Soft

- **Contiene lanolina e oli vegetali**
- **Senza aggiunta di solventi**
- **Particolarmente delicato sulla pelle**
- **Senza sabbia pertanto non intasa le tubature**
- **Conserva il ph della pelle, senza alcali**
- **Molto economico**

| *N° Art.* | *Descrizione* | *Contenuto* | *Qtà* |
|---|---|---|---|
| 593 0498 | Hand Cleaner SOFT | 500 ml | 12 |
| 593 0450 | Hand Cleaner SOFT | 11 Litri | 1 |

## Hand Cleaner SUPER

- **Al profumo di limone**
- **Elimina lo sporco più difficile come la fuliggine, la vernice, catrame, bitume**
- **Facilmente lavabile**
- **Senza sabbia pertanto non intasa le tubature.**

| *N° Art.* | *Descrizione* | *Contenuto* | *Qtà* |
|---|---|---|---|
| 593 0481 | Hand Cleaner SUPER | 4 Litri | 1 |
| 593 0443 | Hand Cleaner SUPER | 11 Litri | 1 |
| 593 0436 | Hand Cleaner SUPER | Fusto da 120 Litri | 1 |
| | *Accessori:* | | |
| 593 0467 | Distributore Hand Cleaner | | 1 |
| 593 0160 | Coperchio di ricambio adatto per: Distributore Hand Cleaner (593 0467) | | |

## Accessori - Trattamento mani - Protezione e Pulitori

| *N° Art.* | *Descrizione* | *Qtà* |
|---|---|---|
| 593 0412 | Erogatore Hand Cleaner Standard<br>Adatto per: Hand Cleaner TOP CLEAN<br>Hand Cleaner SUPER | 1 |
| 593 2490 | Erogatore a muro universale da 2000 ml<br>SILK SKIN e SILK PROTECT | 1 |

## Pulitore a freddo multiuso

| *N° Art.* | *Descrizione* | *Contenuto* | *Qtà* |
|---|---|---|---|
| 593 0704 | Pulitore a freddo multiuso | 1 Litri | 8 |
| 593 0711 | Pulitore a freddo multiuso | 5 Litri | 1 |
| 593 0728 | Pulitore a freddo multiuso | 10 Litri | 1 |
| 593 0735 | Pulitore a freddo multiuso | 30 Litri | 1 |

## Talco

**A granuli fini, senza amianto, adatto per il montaggio delle camere d'aria.**

| *N° Art.* | *Descrizione* | *Contenuto* | *Qtà* |
|---|---|---|---|
| 593 0649 | Talco | Confezione da 500 gr. | 10 |
| 593 0687 | Talco | Sacco da 25 kg. | 1 |

## Collare catarifrangente per bambini

**I collari catarifrangenti costituiscono un articolo sicuro per i Vostri bambini. Sono adatti a tutte le situazioni e condizioni climatiche, semplici da indossare e pratici. Non è necessario fissarli. Indicati per bambini a partire dai 3 anni.**

Altamente riflettenti grazie all'impiego di materiale catarifrangente secondo la norma EN 13356 con 12.500 prismi. NOVITÀ* Oggi con chiusura a strappo nella zona spalle, si strappa ad una forza trazione di 5 kg ed evita lo strangolamento (Nuova norma dal 01/01/2012)

| N° Art. | Descrizione | Colore | Qtà |
|---|---|---|---|
| 508 1460 | Collare catarifrangente per bambini su tutta la superficie, con clip fai da te | Giallo | 5 |
| 508 1480 | Collare catarifrangente per bambini motivo reflex, con clip fai da te | Giallo | 5 |

## Bracciale catarifrangente braccia e gambe

**Pellicola rifrangente gialla con chiusura a strappo secondo la norma EN 13356 con 12.500 prismi. La parte interna dei bracciali per braccia e gambe è rivestita di un tessuto felpato vellutato ed è possibile regolare la lunghezza grazie alla pratica chiusura a strappo.**

| N° Art. | Descrizione | Colore | Contenuto | Qtà |
|---|---|---|---|---|
| 508 1500 | Bracciale per braccia e gambe con clip fai da te, 2,7 x 38 cm | Giallo | 2 | 10 |

## Bracciali con chiusura automatica

**Pellicola rifrangente in silver secondo la norma EN 13356 con 12.500 prismi, fosforescente ed oloedrico.**

| N° Art. | Descrizione | Colore | Contenuto | Qtà |
|---|---|---|---|---|
| 508 1520 | Braccialetto chiusura automatica con clip fai da te, 3,1 x 34 cm | silber | 2 | 10 |
| 508 1490 | Braccialetto chiusura automatica XXL, con clip fai da te, 4,4 x 44 cm | silber | 1 | 10 |

***Come avviene l'effetto fluorescente?***

***Semplicissimo. I pigmenti fluorescenti catturano la luce solare o artificiale rifrangendola durante la notte e garantendo così una luminosità a lunga durata. Il prodotto associa quindi, alla forza rifrangente, anche i pigmenti fluorescenti. Se per esempio il soggetto che indossa questo braccialetto viene irraggiato dai fari di un'auto, oltre a un effetto catarifrangente, i pigmenti fluorescenti si attiveranno automaticamente. In questo modo si garantisce una doppia visibilità.***

## Body Reflektor

**Cintura a tracolla elastica nera con strisce rifrangenti in silver secondo la norma EN 13356. Si garantisce un'imbragatura pratica grazie alla rapida chiusura. è possibile allungare a piacere la cintura Body reflector e lo si può portare con sé in qualunque borsa.**

| N° Art. | Descrizione | Colore | Contenuto | Qtà |
|---|---|---|---|---|
| 508 1010 | Bodyreflector, con clip fai da te | antracite/silver | 1 | 10 |

## Set di sticker

**Adesivi per schiena e spalle in pellicola rifrangente argentata secondo la norma EN 13356 con 12.500 prismi. Questi adesivi possono essere incollati sui tessuti e si adattano perfettamente sulla maggior parte delle superfici lisce ed in modo particolare su tessuti di pile e pollestere.**

| N° Art. | Descrizione | Colore | Contenuto | Qtà |
|---|---|---|---|---|
| 508 1510 | Set adesivi 10 x 10 cm | antracite/silver | 1 | 10 |

# REP & AIR BIKE

## REMA TIP TOP un nuovo prodotto combinato

### N°. Art. 506 4010

Chi sale spesso in sella conosce bene la situazione: una foratura può succedere più facilmente di quanto si possa credere e il più delle volte quando meno se l'aspetta in luoghi lontani, isolati dove non si può chiedere aiuto a nessuno.

Per porre rimedio a casi come questi REMA TIP TOP ha studiato ed inserito nel suo programma un nuovo set.

Il set REP & AIR BIKE contiene insieme agli strumenti comprovati TT01 REMA TIP TOP che, nella loro tradizionale confezione verde, ad oggi, garantiscono riparazioni agli pneumatici in modo semplice e pratico,

È stato aggiunto al prodotto "il puntino sulla I" grazie all'inserimento della mini-pompa in nylon con design in carbonio. La mini-pompa pesa solo 39 gr., è lunga 155 mm ed ha un diametro di 20 mm. Nonostante la sua compattezza ha un notevole potenza, fino a 7 bar.

La mini-pompa dispone di una chiusura ad anello che non permette allo sporco di infiltrarsi e si adatta alle valvole per bici da corsa.

*Zimbo, Team Pirate*

## IDEE ERGONOMICHE PER PAVIMENTO PER I SETTORI INDUSTRIALE, COMMERCIALE ED ARTIGIANALE

**ERGOLASTEC® TAPPETINI IN GOMMA PER AMBIENTI DA LAVORO**

# Effetto Muschio

ERGOLASTEC®: ANTIURTO, ANTISCIVOLO, ISOLANTI

SICUREZZA E SALUTE SUL LUOGO DI LAVORO

È stato provato che la permanenza in piedi in posizione statica su una superficie di appoggio dura, danneggia in modo particolare piedi, ginocchia, le articolazioni del bacino e la colonna vertebrale. Portare qualche peso in più potenzia enormemente le sollecitazioni d'urto. Se solo un giorno di lavoro di carico persistente può ridurre anzitempo la concentrazione e le prestazioni di lavoro, non si può escludere che alla lunga esso possa provocare addirittura danni degenerativi all'apparato locomotore.

Secondo uno studio effettuato dal Prof. Dott. Ing. Peter Rohmann dell'università tecnica di Monaco di Baviera (TUM) e dalla Sig.ra Mag Höglinger dell'Istituto di ricerca di tecnica ortopedica di Vienna (FIOT), i tappetini ERGOLASTEC® rappresentano un rivestimento per il pavimento sicuro ed elastico, che riduce drasticamente le sollecitazioni d'urto alle articolazioni e alla colonna vertebrale, rispetto per esempio al risultato ottenuto dall'utilizzo di scarpe in gomma morbide.

I tappetini ERGOLASTEC® riducono il rischio di infortuni per quanto riguarda la caduta di oggetti e garantisce resistenza e stabilità. Grazie alla loro elasticità svolgono una funzione antifatica per le articolazioni e la colonna vertebrale e grazie all'azione antiscivolo evitano il rischio di cadute!

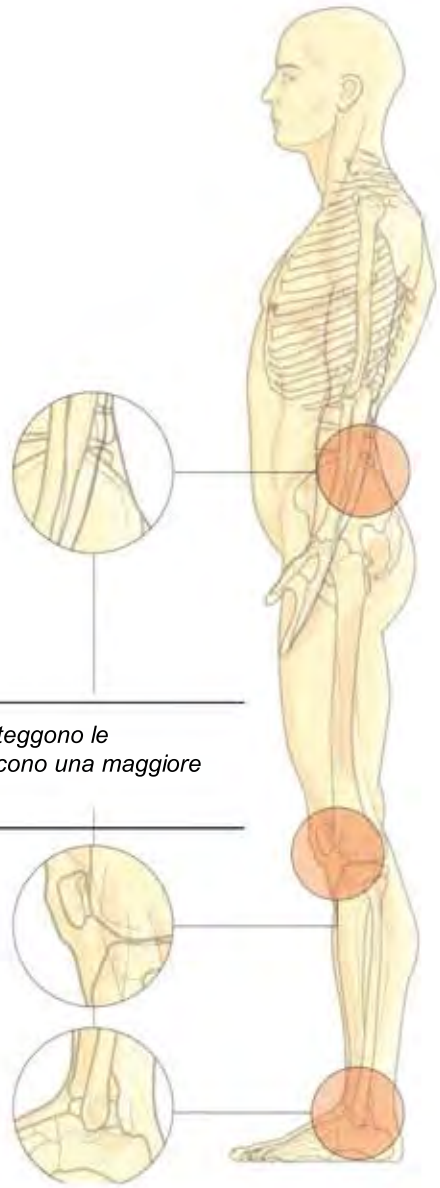

*I moderni tappetini per ambienti da lavoro ERGOLASTEC® proteggono le articolazioni e la colonna vertebrale, sono antiscivolo e garantiscono una maggiore sicurezza in caso di caduta di oggetti.*

Prevengono inoltre dal danneggiamento degli attrezzi da lavoro, dei prodotti o dei materiali durante le cadute.

I tappeti attutiscono eventuali cadute assorbendo le vibrazioni ed evitando il danneggiamento degli attrezzi stessi e la scalfittura del pavimento.

Utilizzate i tappetini ergonomici ERGOLASTEC® con effetto muschio per creare un ambiente da lavoro sicuro ed antifatica evitando così il rischio di infortuni e perdite di tempo.

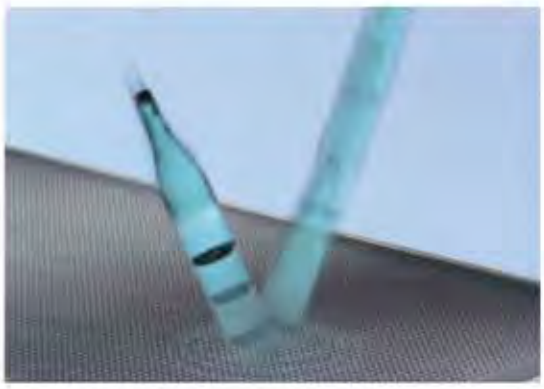

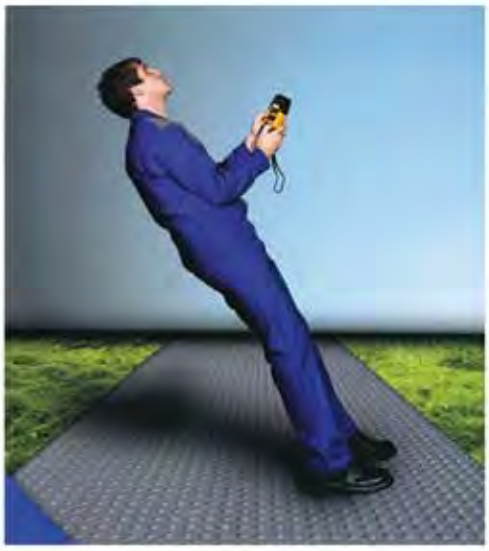

## IDEE ERGONOMICHE PER PAVIMENTO PER I SETTORI INDUSTRIALE, COMMERCIALE ED ARTIGIANALE

I dettagli costruttivi dei tappetini ERGOLASTEC® sono stati pensati per agevolare il lavoro quotidiano.

Per questo sono stati studiati per garantire una lunga durata di vita, sicurezza durante la caduta di oggetti, le angolature sono resistenti ma particolarmente piatte, semplici da pulire e non necessitano manutenzione.

Per quanto riguarda i metalli pesanti, i tappetini ERGOLASTEC® e gli elementi senza alogeno sono conformi alle direttive UE REACH sulle sostanze chimiche.

La disposizione dei tappetini avviene in modo semplice, veloce e pulito attraverso la giunzione delle parti tagliate a puzzle a getto d'acqua.

**Semplice disposizione dei tappetini ERGOLASTEC®**
Un buon requisito è la superficie di appoggio che deve essere di cemento battuto, di resina sintetica, di asfalto o piastrellato.

- Disporre i tappetini senza fissarli.
- Flessibili nell'adesione, unione dei tappetini semplice in orizzontale grazie al sistema a puzzle.
- Adatto a tutte le forme di superfici. In base alle esigenze è possibile tagliarli ed adattarli con strumenti semplici propri.
- Una serie di varianti possono essere combinate a piacere.
- La grandezza dei tappetini corrisponde alle dimensioni del luogo di lavoro nella zona di produzione secondo la direttiva DIN 33406.

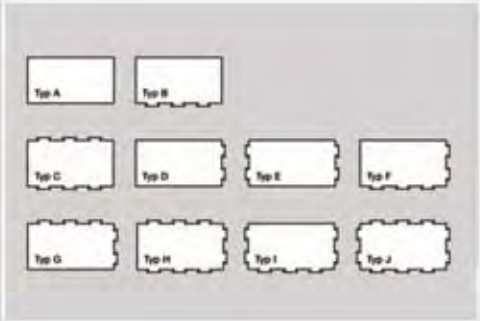

| Varianti Puzzle | Diversi tipi di taglio |
|---|---|
| Tipo A | Liscio |
| Tipo B | Un lato lungo tagliato a puzzle |
| Tipo C | Due lati lunghi tagliati a puzzle |
| Tipo D | Un lato in larghezza tagliato a puzzle |
| Tipo E | Due lati in larghezza tagliati a puzzle |
| Tipo F | Un lato in larghezza ed uno in lunghezza tagliati a puzzle |
| Tipo G | Un lato in larghezza ed uno in lunghezza tagliati a puzzle, a specchio |
| Tipo H | Un lato in larghezza e due in lunghezza tagliati a puzzle |
| Tipo I | Due lati in larghezza ed uno in lunghezza tagliati a puzzle |
| Tipo J | Tagliati a puzzle in tutti i suoi lati |

## ergolastec basic

### I TAPPETINI POLIFUNZIONALI PER TUTTI GLI AMBIENTI DA LAVORO

- I tappetini polifunzionali per tutti gli ambienti da lavoro non sottoposti a condizioni ambientali particolari o aggressive.
- ERGOLASTEC basic si adatta particolarmente ad ambienti da lavoro in cui vi sono banconi da lavoro, nastri trasportatori, banchi da montaggio, torni, fresatrici, banconi o postazioni cassa.
- Grazie agli angoli smussati vi è un minor pericolo di inciampi.
- Proteggono dalla caduta di oggetti.
- Garantiscono un'elevata stabilità, perciò sono un ottimo appoggio durante l'impiego di strumenti trasportatori.
- Grazie alla scelta del materiale di ottima qualità i tappetini hanno un odore abbastanza neutrale e sono utilizzabili pertanto anche in ambienti chiusi.
- Pulizia semplice con prodotti comuni.

*Dati tecnici:*

| | |
|---|---|
| Superficie superiore: | Struttura piatta |
| Superficie inferiore: | Pallini ammortizzanti |
| Angoli esterni: | 20° smussati |
| Lunghezza/larghezza/profondità: | 1350 x 1000 x 16 mm* |
| Peso: | 19 +- 1 kg |
| Durezza: | 55 +- 4 Shore A |
| Escursione termica: | - 35•c fino a + 95•c |
| Materiale: | Nuovo mix di gomma SBR |
| Colore: | Nero, grigio fumo |
| Carico di rottura: | > 4,0 MPa |
| Allungamento a rottura: | > 300% |
| Conduzione elettrica: | Non funge da isolante elettrico |

**Tolleranze secondo la direttiva DIN ISO 3302 1M4*

Typ J

Typ A

Mat con struttura piatta per le workstation a secco

# NOTE